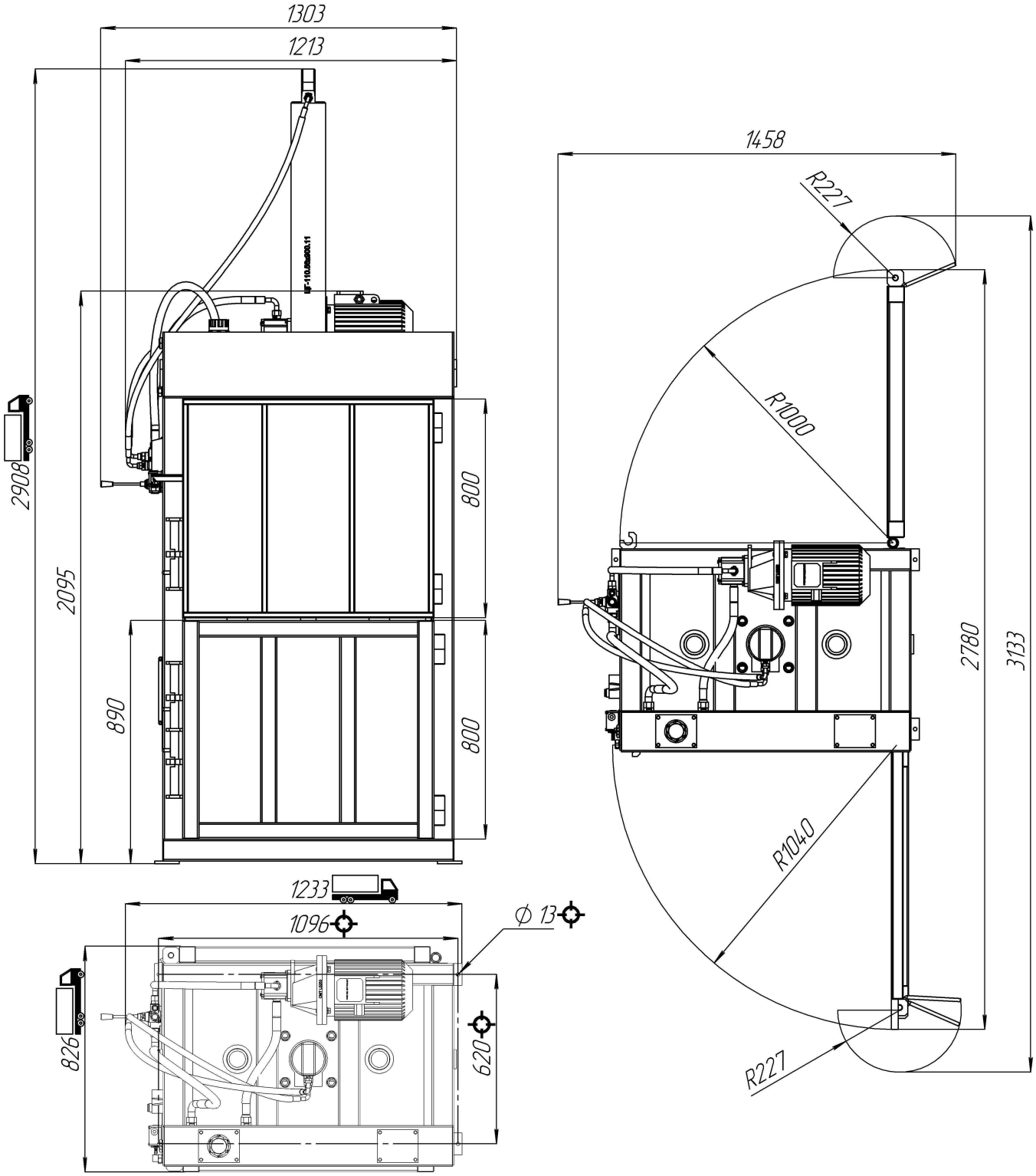
1303
1213
2908
2095
890
800
800
1233
1096
826
620
Ф 13
1458
R227
R1000
2780
3133
R1040
R227