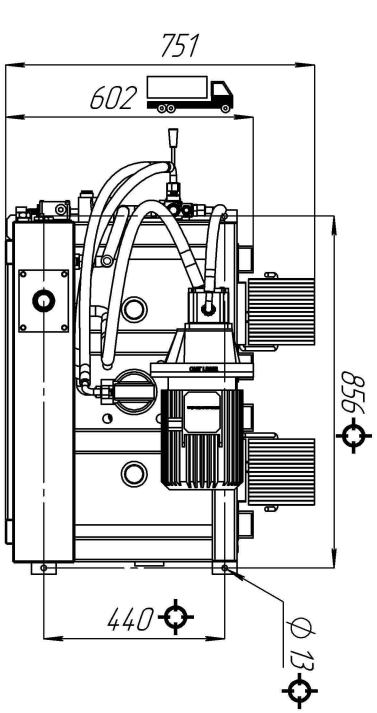
751
602
856
440
Ø 13

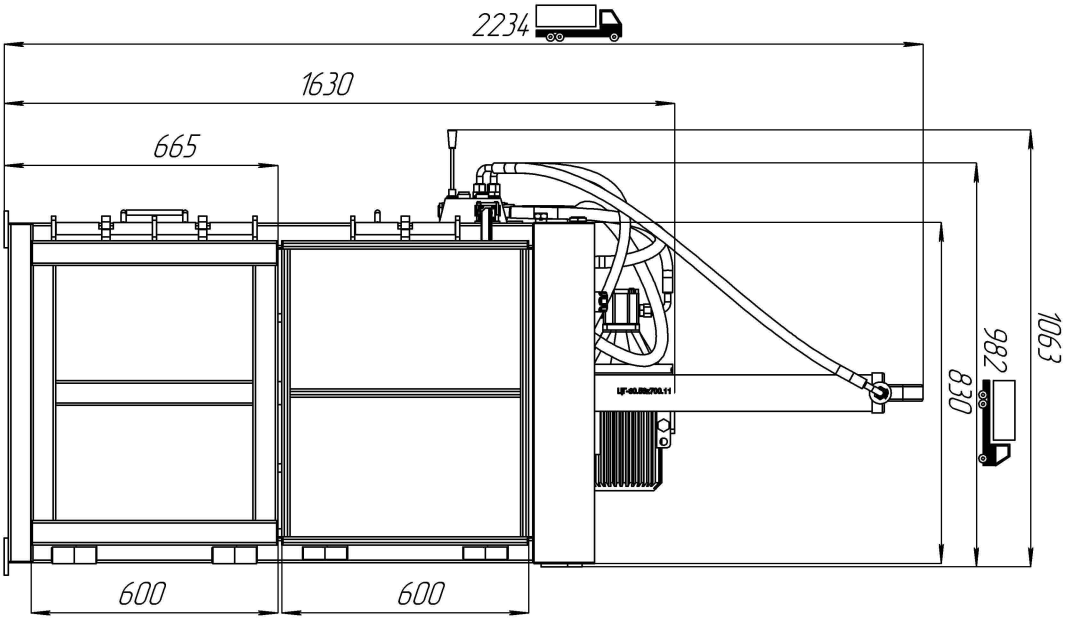
2234
1630
665
1063
982
830
600
600

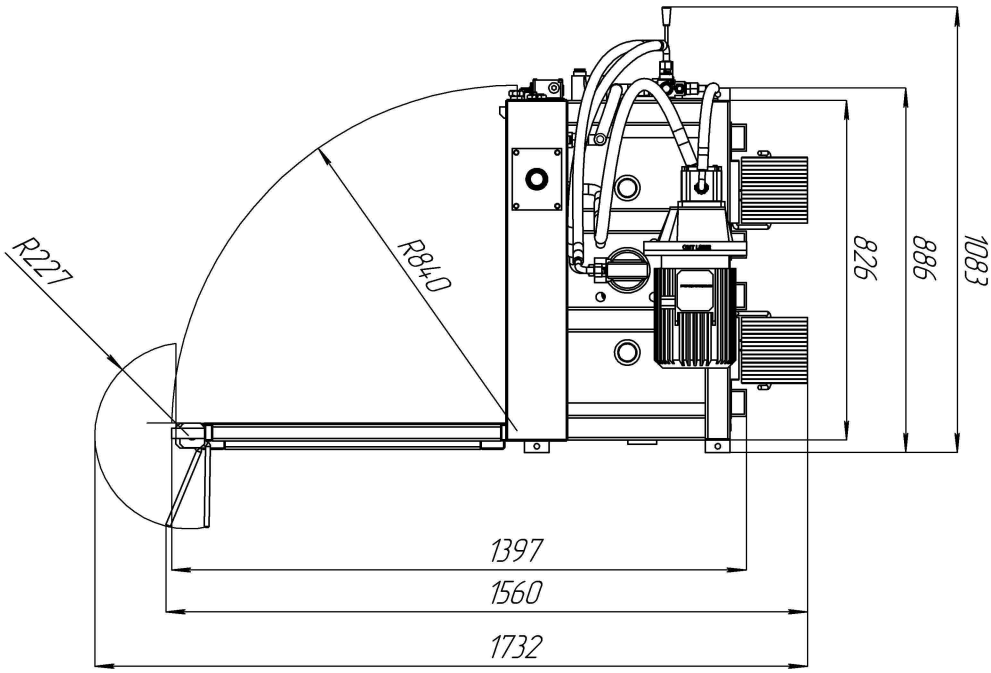
R227
R840
826
886
1083
1397
1560
1732